基本尺寸:(MM) →	>5-30	>30-300	>300-1000	>1000
公差:	±0.2	±0.3	±0.5	±0.8

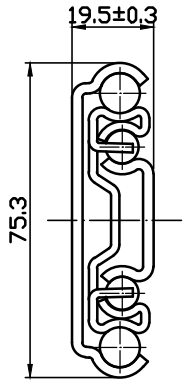

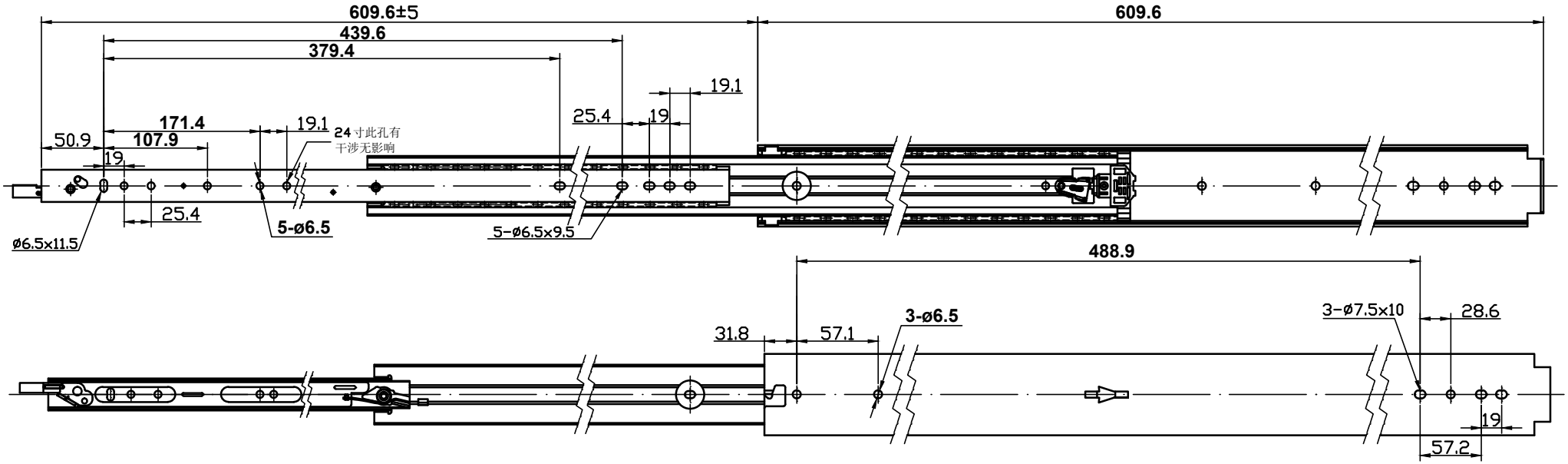

註:
1.材質:不鏽鋼
2.此產品分左右 此圖為右
3.除圖示標註孔位外,我司有權增加孔位
4.滑軌可安裝螺絲頭最大高度為5mm直徑ø11mm
5.此圖非1:1

RAM INDUSTRIE

SIZE A4	DRW. Charles Chen	TITLE Series LO85600SS
UNIT mm	DATE 2021.03.22	中遠國際有限公司
SCALE	MEMO	Tool & Tech. International CO., LTD
	SHEET 1 of 1	TEL:+886-3-3285000 FAX:+886-3-3288051
		333 桃園市龜山區文興路38號11樓